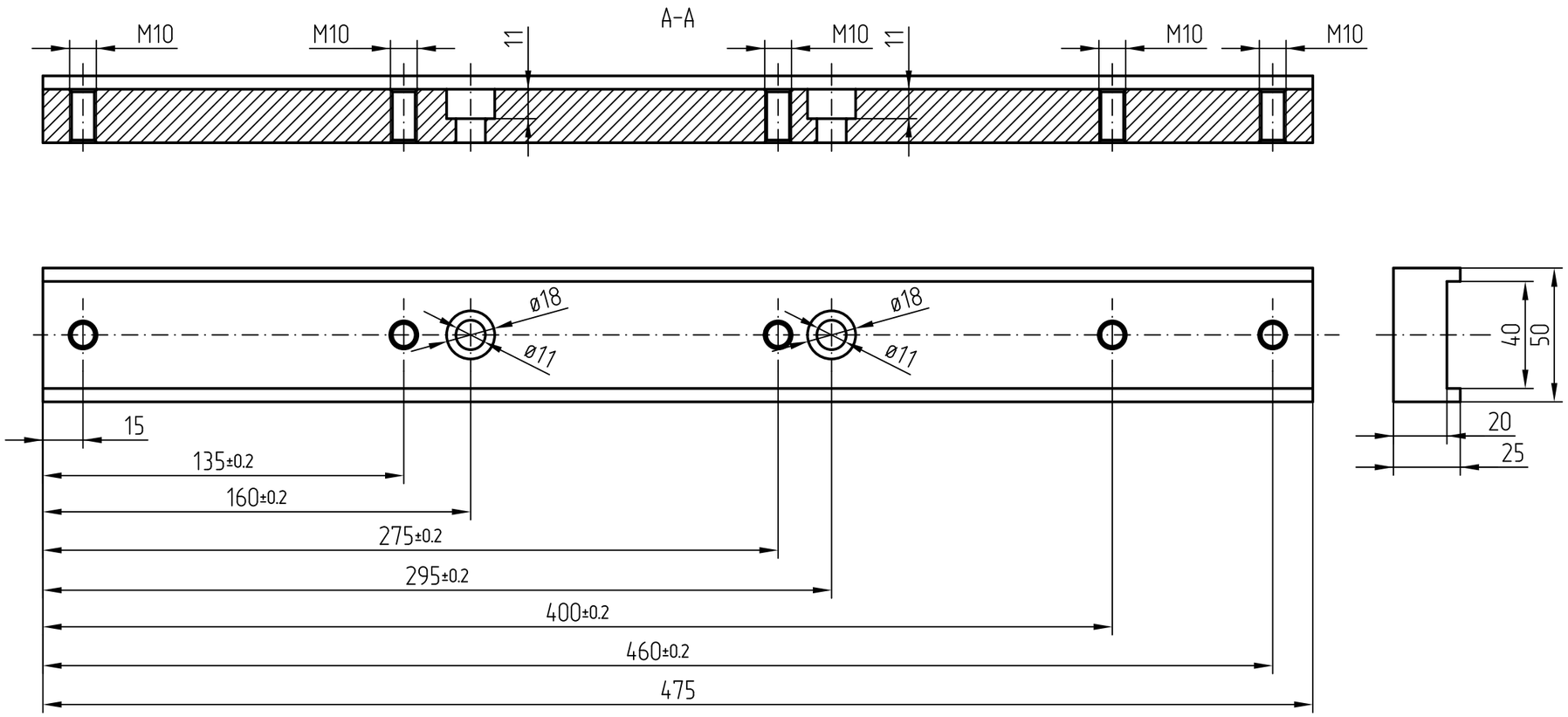

Wszystkie otwory sfazować 1x45°

Materiał: Stal

Podziałka 1:2	Masa 1 kompletu w kg	Format A3	
Konstr.	10/16	Antkowiak	
Zatw.	10/16	Dowhan	

BeMarTech

10088789

Arkusz	Zastępuje rys.